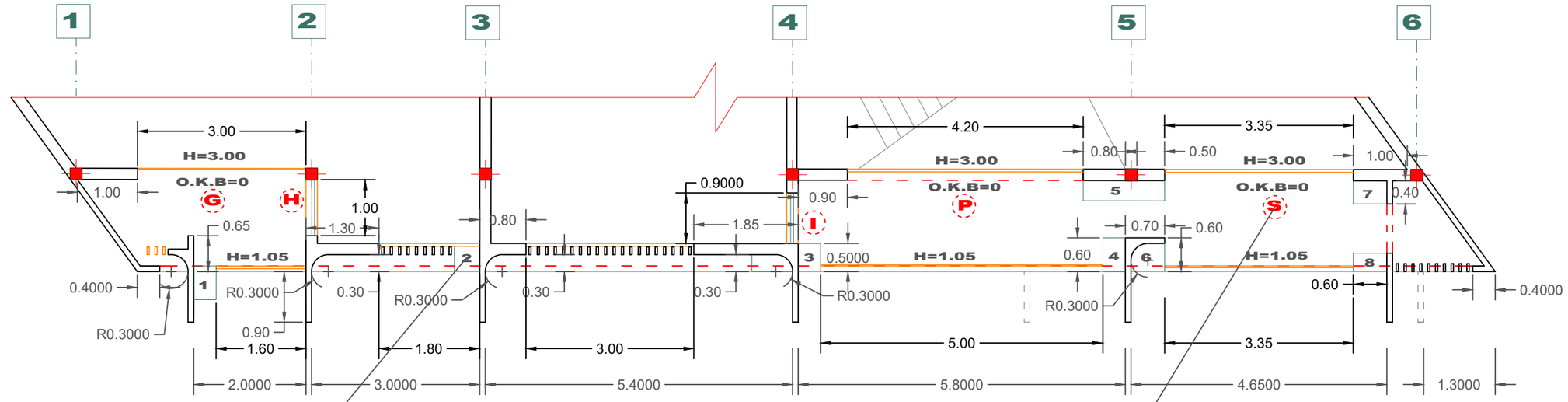

FIRST FLOOR PLAN

SC 1/100

F کد گلدان های نما در نقشه های دیتیل

ابعاد و اندازه های پنجره ها
با او کا ب خندریل و پنجره ها

D کد پنجره ها در نقشه دیتیل

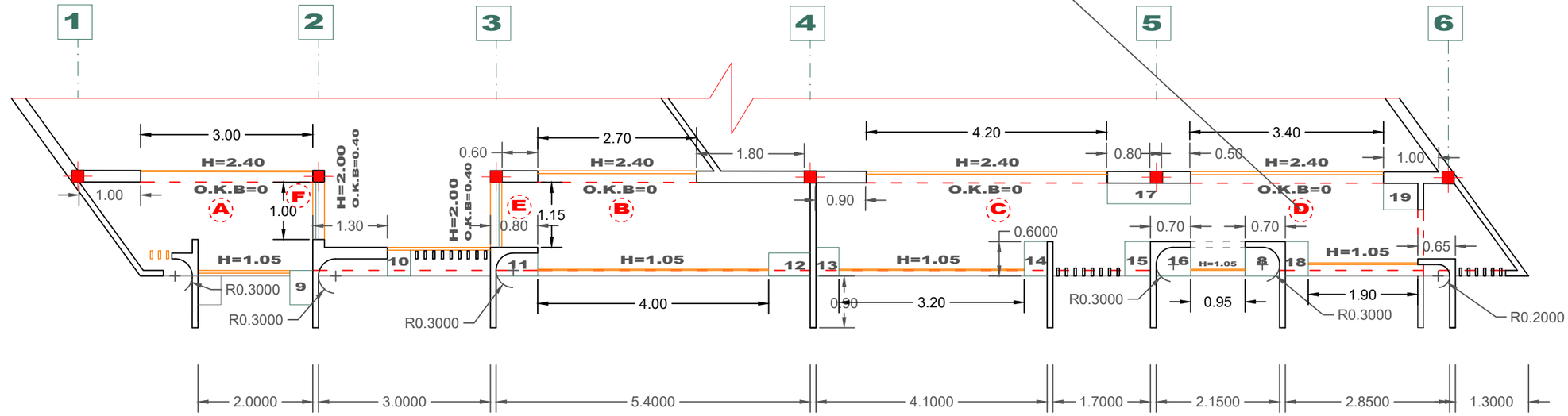

SECOND FLOOR PLAN

SC 1/100

نام مالک: مهران علیزاده	عنوان نقشه: اندازه های پنجره مقیاس: ۱/۱۰۰	مسکونی: m^2	لابی : m^2	سازمان نظام مهندسی ساختمان استان کهگیلویه و بویراحمد	مهروامضاء مهندس:
آدرس ملک: روبروی باهنر ۸	زیربنای کل: ۱۰۰۰ m^2 زیربنای طبقه: m^2	تجاری: ۱۰۰۰	راه‌پله، آسانسور: m^2	گروه ساختمانی از نظر مصرف انرژی براساس مبحث۱۹مقررات ملی ساختمان	
شماره مجوز: تاریخ صدور:	تعداد واحد: ۶ تعداد طبقه: ۲ طبقه با ۱ طبقه سازه موقت	انبارتجاری: -	انبار: -	بالکن=تراس m^2	